AS-5-35 ГЧ

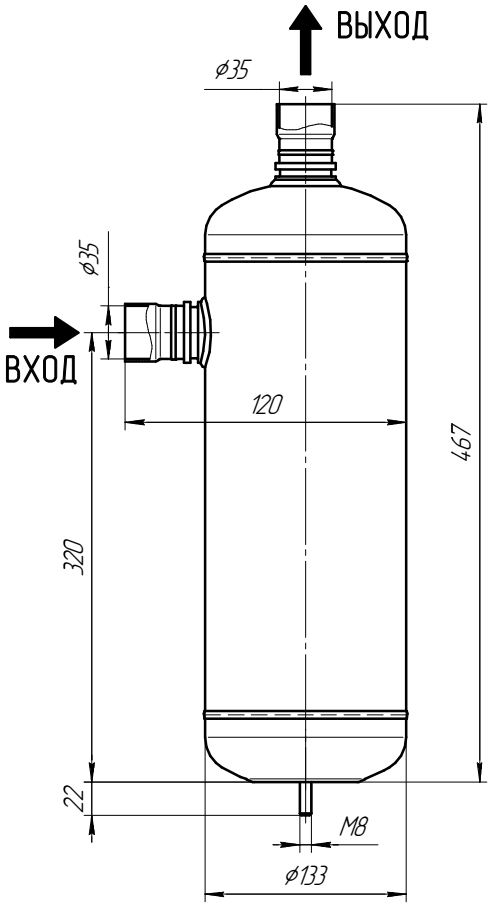

Производитель может вносить изменения в конструкцию изделия, которые не ухудшают ее эксплуатационные свойства.

					AS-5-35 ГЧ		
Изм.	Лист	№ докум.	Подп.	Дата	Отделитель жидкости Габаритный чертеж	Лит. / Масса / Масштаб	1:2,5
Разраб.						Лист / Листов	1
Пров.							
Т.контр.						СЕГМЕНТ+	
Н.контр.							
Утв.							

Перв. примен. | Справ. № | Подп. и дата | Инв. № дубл. | Взам. инв. № | Подп. и дата | Инв. № подл.

Копировал | Формат А3