LR-80,0 ГЧ

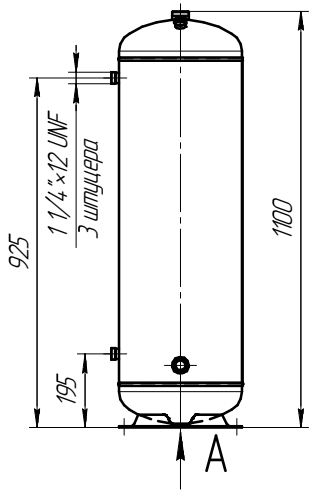

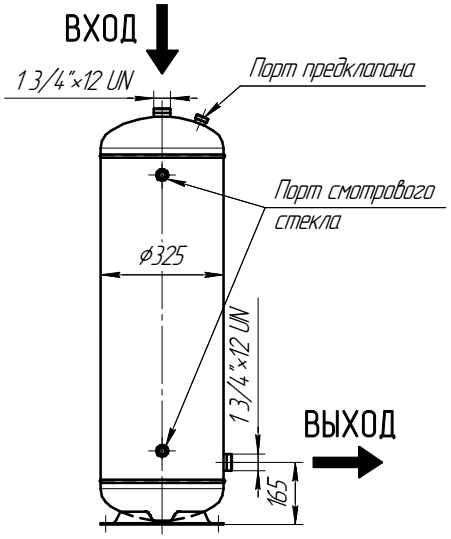

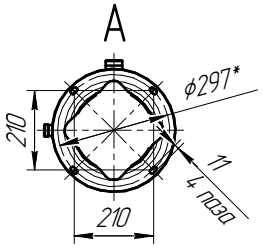

Производитель может вносить изменения в конструкцию изделия, которые не ухудшают ее эксплуатационные свойства.

					LR-80,0 ГЧ		
Изм.	Лист	№ докум.	Подп.	Дата	Рессивер хладагента Габаритный чертеж	Лит. / Масса / Масштаб 1:10	
Разраб.							
Пров.							
Т.контр.						Лист / Листов 1	
Н.контр.					СЕГМЕНТ+		
Утв.							

Перв. примен. | Справ. № | Подп. и дата | Инв. № дубл. | Взам. инв. № | Подп. и дата | Инв. № подл.

Копировал | Формат А3